Art Nr. 299351

Bohus

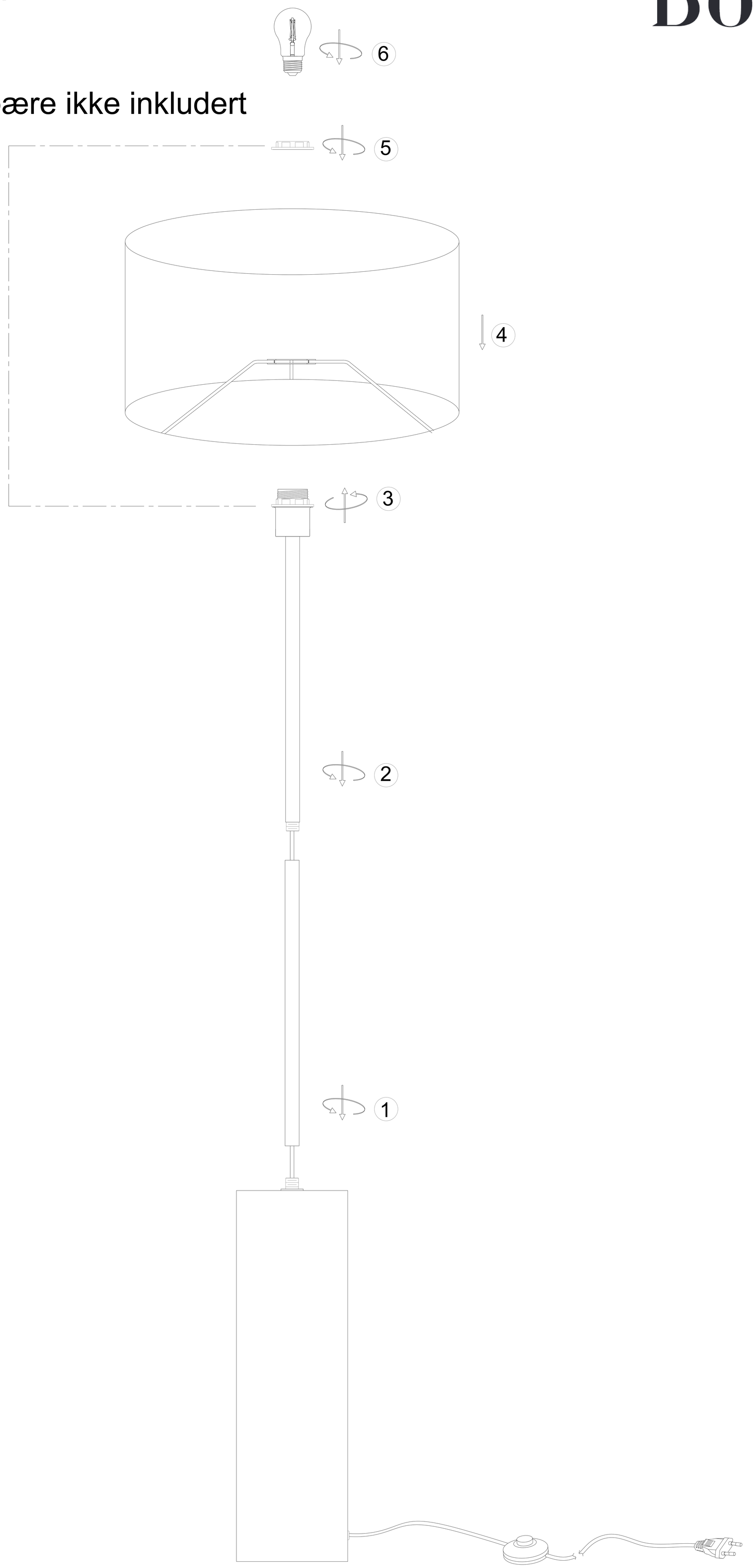

Lyspære ikke inkludert

Ledningen på denne lampen kan kun byttes ut av produsenten eller en kvalifisert elektriker.